ՀՈՂԱՄԱՍԻ ՀԱՏԱԿԱԳԻԾ

Հողհատկացման հիմքը_____

Տրամադրված է՝ ՕՁՈՒՆԻ ՀԱՄԱՅՆՔԱՊԵՏԱՐԱՆԻՆ
Անուն,ազգանուն

Լոռու Մ արզ | ՕՁՈՒՆ Համայնք | գյուղ ՄՂԱՐԹ Հասցե

Մասշտաբ 1:500

ՀԱՍՏԱՏՈՒՄ ԵՄ
ՕՁՈՒՆ ՀԱՄԱՅՆՔԻ ՂԵԿԱՎԱՐ
Ա.ՏԻՏԱՆՅԱՆ
Կ.Տ <<25>> 03.19 թվ.

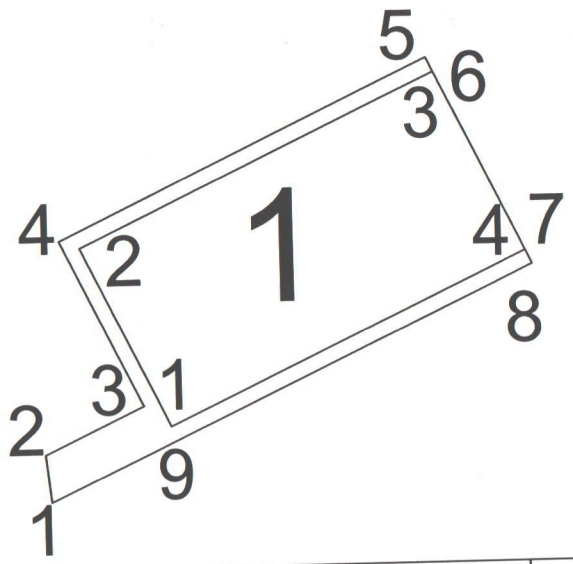

Մակերեսը (հա.)	0.04366 հա
Ծածկագիրը	06-078-0029-
Նպատակային նշանակությունը	ԲՆԱԿԱՎԱՅՐԵՐԻ
Գործառնական նշանակությունը	ՀԱՍԱՐԱԿԱԿԱՆ
Հողամասը ծանրաբեռնված է	

Շրջադարձային կետերի համարակալում (բեկման)	Կոորդինատներ X	Կոորդինատներ Y	գծային չափեր	Սահմանակից սեփականատիրոջ (օգտագործողի)անուն ազգանունը(անվանումը)
1	8465197.0319	4540415.0046	3,2	ՀԱՄԱՅՆՔ
2	8465196.6968	4540418.1604	7,2	ՀԱՄԱՅՆՔ
3	8465203.2599	4540421.2381	12,2	ՀԱՄԱՅՆՔ
4	8465197.8847	4540432.1928	27,1	ՀԱՄԱՅՆՔ
5	8465222.4346	4540443.7601	1,0	ՀԱՄԱՅՆՔ
6	8465222.8975	4540442.8166	13,2	ՀԱՄԱՅՆՔ
7	8465228.7126	4540430.9654	1,0	ՀԱՄԱՅՆՔ
8	8465229.1531	4540430.0676	27,1	ՀԱՄԱՅՆՔ
9	8465204.5814	4540418.5449	8,3	ԴՊՐՈՑ

Շրջադարձային կետերի համարակալում (բեկման)	Գործառնական նշանակությունը (անվանումը)
1	ուսուցչի տուն

Շրջադարձային կետերի համարակալում (բեկման)	Կոորդինատներ X	Կոորդինատներ Y	գծային չափեր
1	8465205.0463	4540419.8672	13,2
2	8465199.2312	4540431.7184	26,1
3	8465222.8975	4540442.8166	7,2
4	8465228.7126	4540430.9654	6,0

Կատարող՝ Սամվել Նիազյան
(ստորագրություն) (Անուն, ազգանուն)

Որակավորման վկայականի համարը N 002
տրման ամիս,ամսաթիվը ,,05,, Դեկտեմբերի 2011թ.
պետական գրանցման համարը N 03Ա078219

18 ՄԱՐՏԻ.2019 Թ

<<ԱԿԱ ԳՐԱՆՑ>> ՍՊԸ-Ի
տնօրեն Ա.Շաքարյան
Կ.Տ

ՇԻՆՈՒԹՅՈՒՆՆԵՐԻ ՀԱՏԱԿԱԳԻԾ

Հավելված N 3
Հայաստանի Հանրապետության կառավարությանն առնթեր անշարժ գույքի կադաստրի պետական կոմիտեի նախագահի << 20 >> 10 2011թ. N 284-Ն հրամանի

Օձունի համայնքապետարան ուսուցչի տուն
Անուն, ազգանուն (անվանում)

Մասշտաբ 1:500

Լոռու ՕՁՈՒՆ գյուղ ՄՂԱՐԹ_ՓՈՂՈՑ _____ ԹԻՎ _____
Մարզ համայնք Հասցե

1. 1-ին հարկ

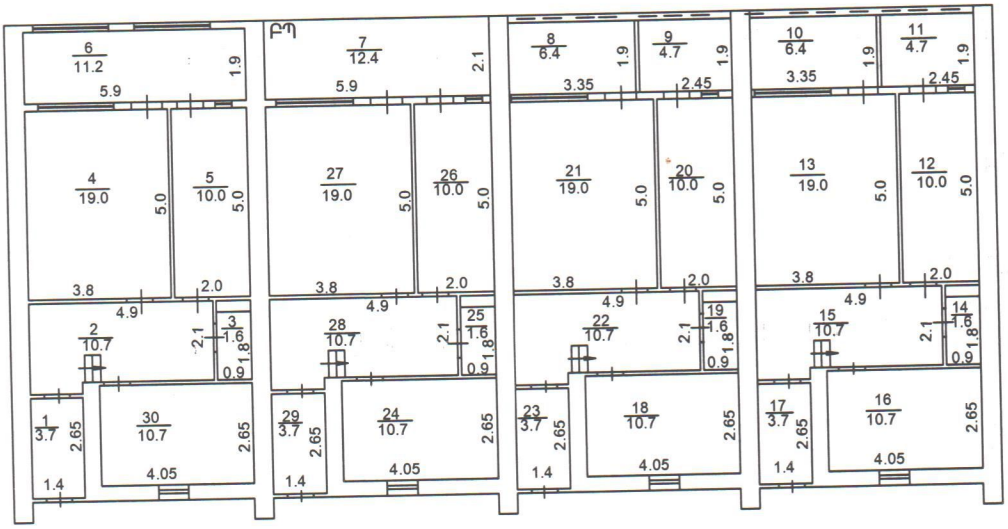

H-3,0
h-2,7
D-0,5
d-0,1

1. 2-րդ հարկ

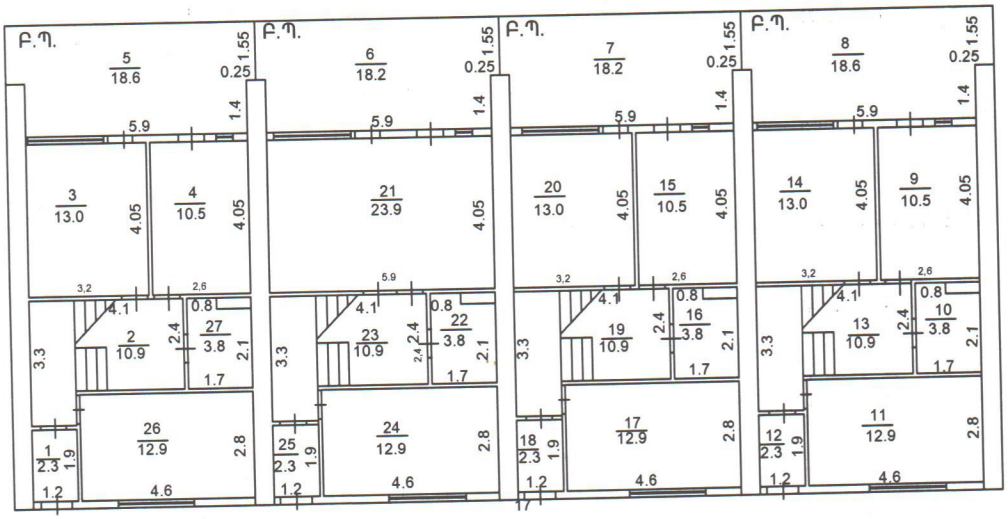

H-3,0
h-2,7
D-0,5
d-0,1

Կատարող՝ Սամվել Նիազյան
(ստորագրություն) (Անուն, ազգանուն)

Որակավորման վկայականի համարը N 002
տրման ամիս,ամսաթիվը ,,05,, Դեկտեմբերի 2011թ.
պետական գրանցման համարը N 03Ա 078219

19.12.2018 թ.

<< ԱԿԱ - ԳՐԱՍԻՏ >> ՍՊԸ-Ի
տնօրեն Ա.ՇԱՔԱՐՅԱՆ

ՇԻՆՈՒԹՅԱՆ ԲՆՈՒԹԱԳԻՐ

Հ/Հ	Նպատակային դասակարգումը	Գործառնական դասակարգումը	Հարկ	Հարկայնություն	Մակերեսները (քմ)		բարձրությունները(մ)	ծավալը (խմ)	Կառուցման տարեթիվը	Տանիքի նյութը				Ավարտվածության աստիճանը				Դատերի շինանյութերի տեսակները	Միջհարկային ծածկ		Արտաքին հարդարումը ըստ կողմերի				
					Օրինական	Ինքնակամ				թիթեղ	շիֆեր	կղմինդր	այլ նյութ	սվաղված	մինչև 50%	50-80%	80% և վերևում		փայտ	երկաթբետոն	հարավային	արևելյան	հյուսիսային	արևմտյան	ցոլտեսվոյ ոկեանսկոյ ցոցաբ
1	2	3	4	5	6	7	8	9	10	11	12	13	14	15	16	17	18	19	20	21	22	23	24	25	26
1	հասարակական	ուսուցչի տուն	1	2	256,2		2,7	691,7	1970								V	տուֆ	V		3				
1	հասարակական	ուսուցչի տուն	2	2	214.0		2,7	577,8	1970		V						V	տուֆ	V		3				
1	հասարակական	բաց պատշգամբ			12,4				1970																
1	հասարակական	բաց պատշգամբ			73,6				1970																

Շինությունների ընդհանուր մակերեսը (քմ)	Այդ թվում	
	Օրինական կառուցված	Ինքնակամ կառուցված
27	28	29
556,2	556,2	

կատարող (Ստորագրություն) Սամվել Նիազյան (Անուն, ազգանուն) 18.03.2019թ

Ընդունող՝ ԿԱԳԱ «ԳԵՐԱՆԻՏ»ՍՊԸ

Ա.ՇԱՔԱՐՅԱՆ

Իրավաբանական անձի պետական գրանցման համարը N 03Ա078219

Որակավորման վկայական N 002 05 Դեկտեմբեր 2011թ.

(Համարը) (Տրման ամիս, ամսաթիվ)